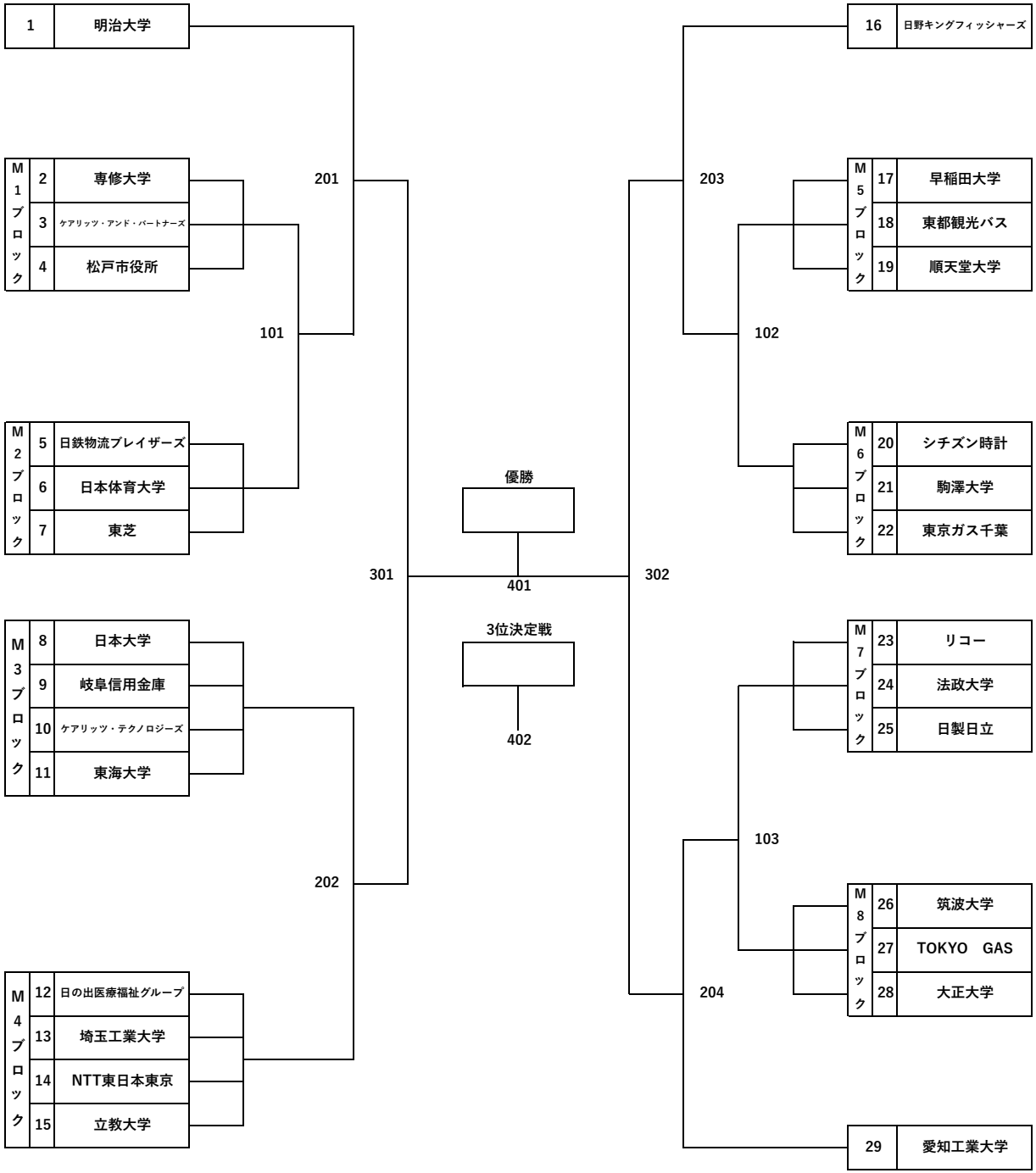第3回ケアリッツカップ　トーナメント表